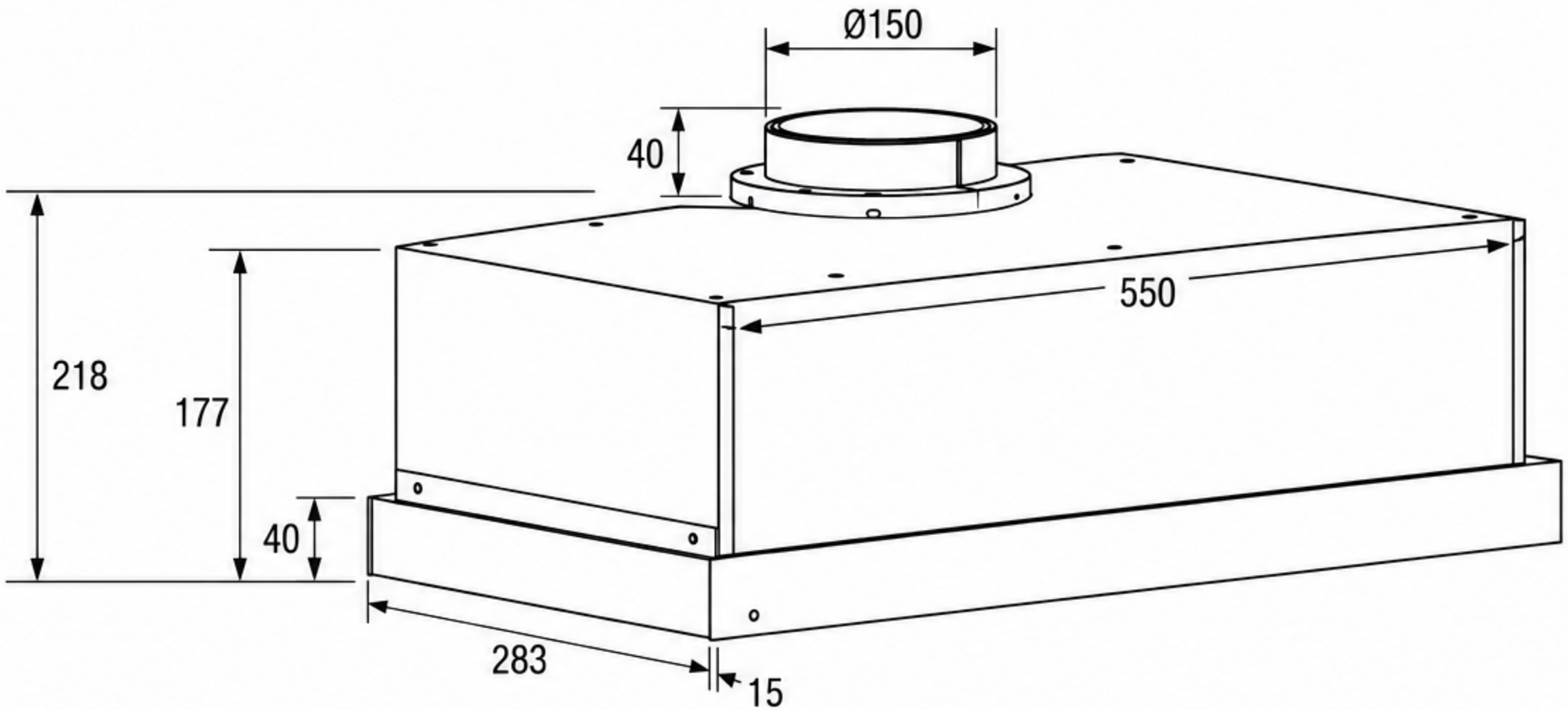
Ø150
40
218
177
40
550
283
15