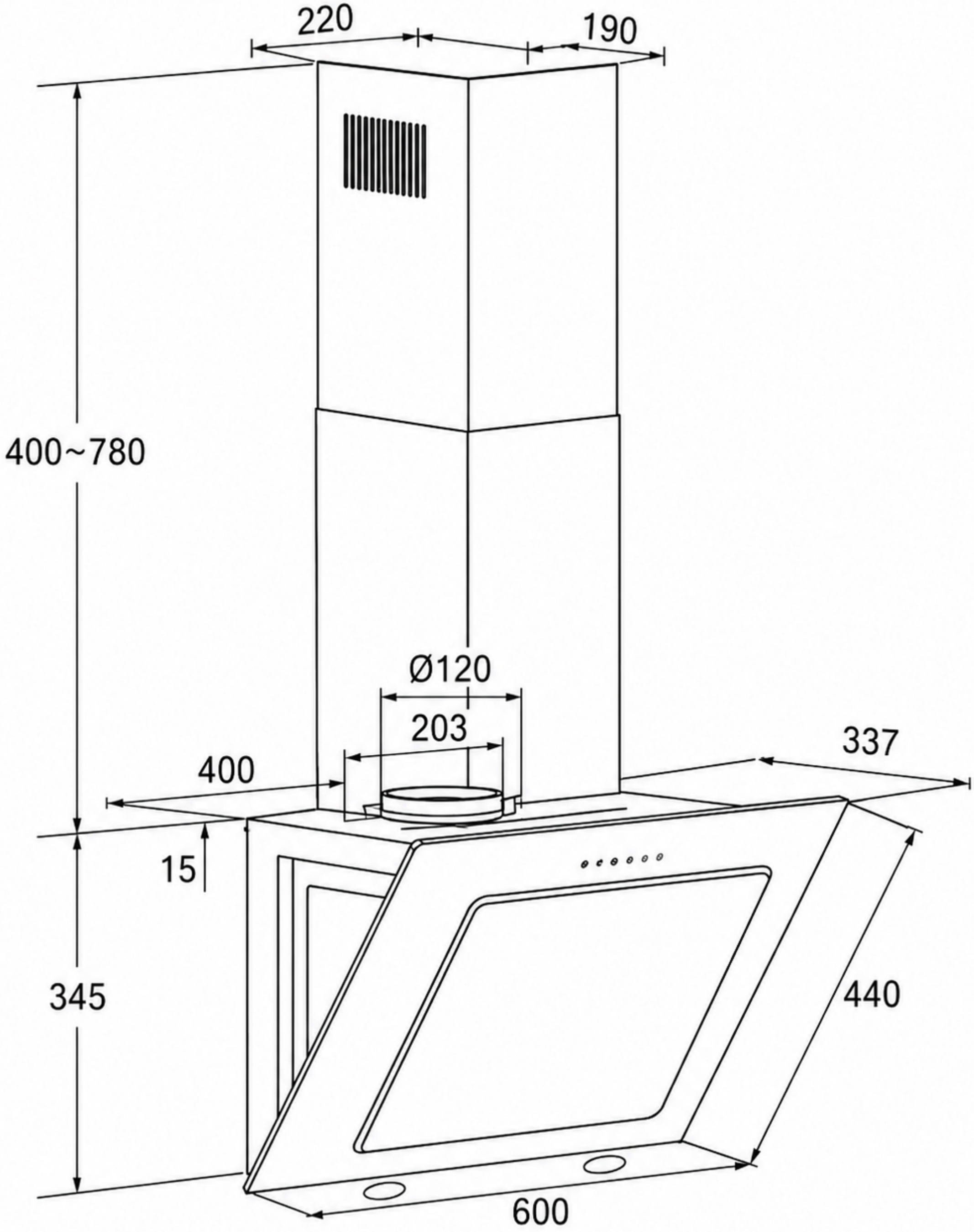
220
190
400~780
Ø120
203
400
337
15
345
440
600