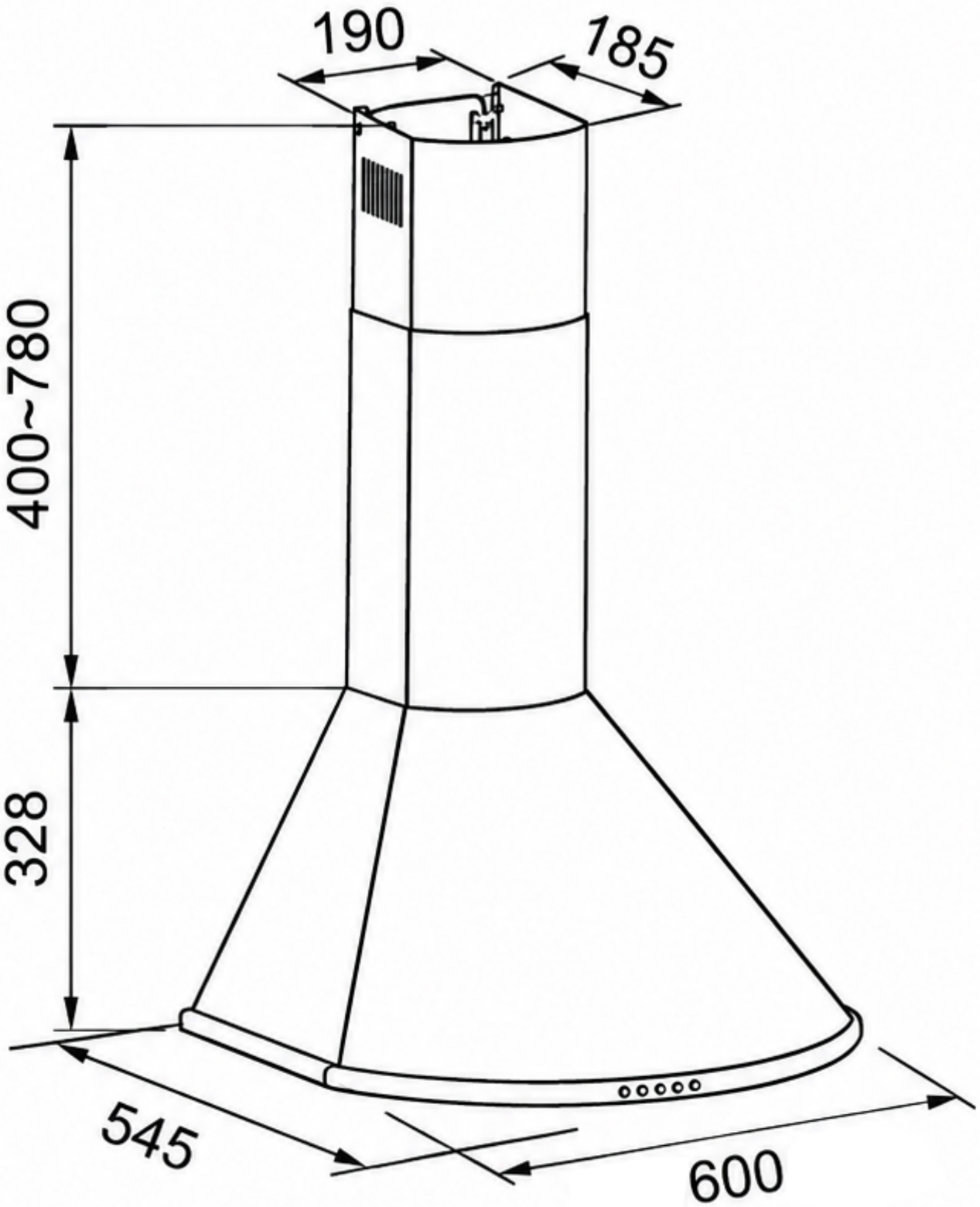
190
185
400~780
328
545
600