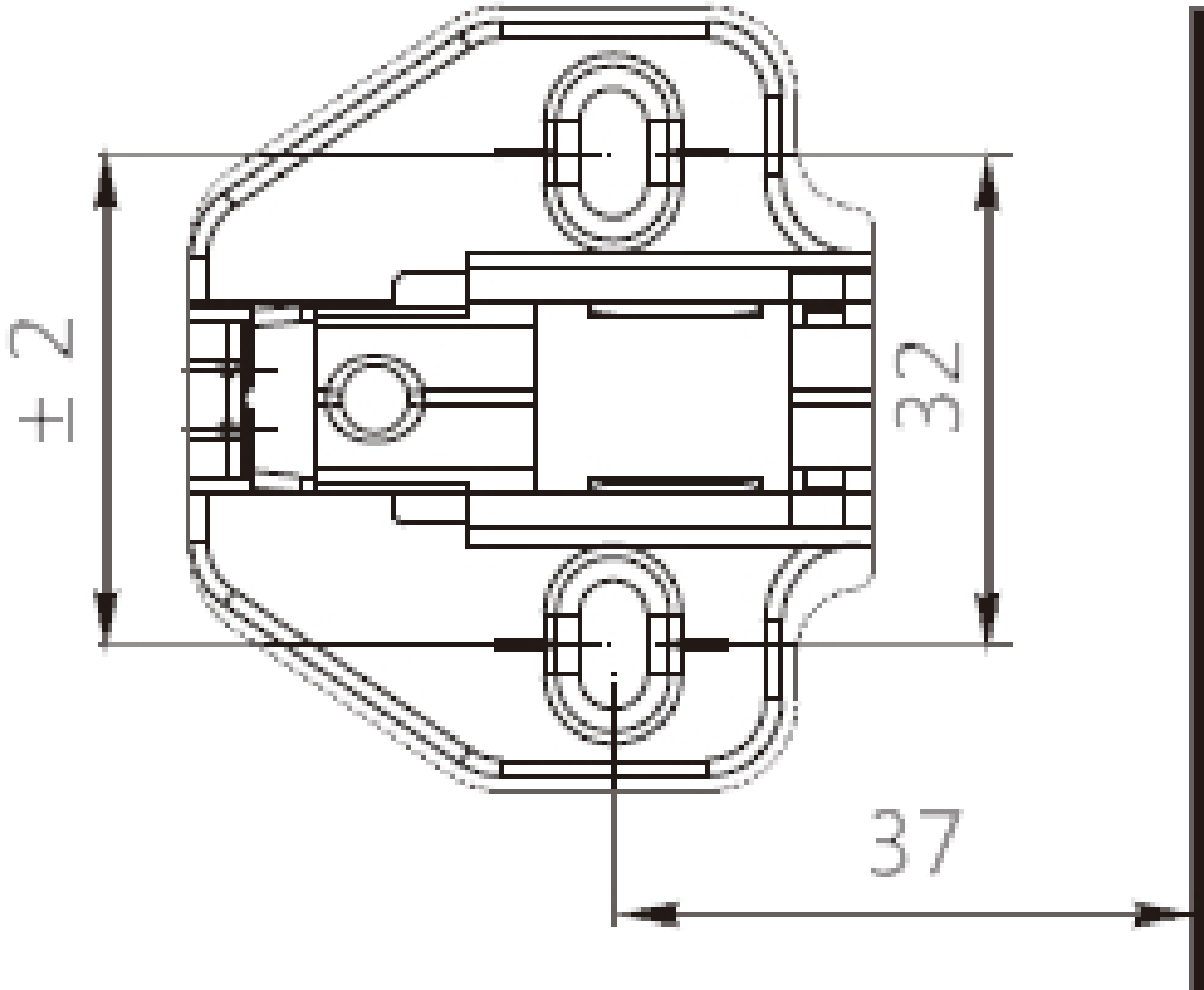
42 ±1
32
37