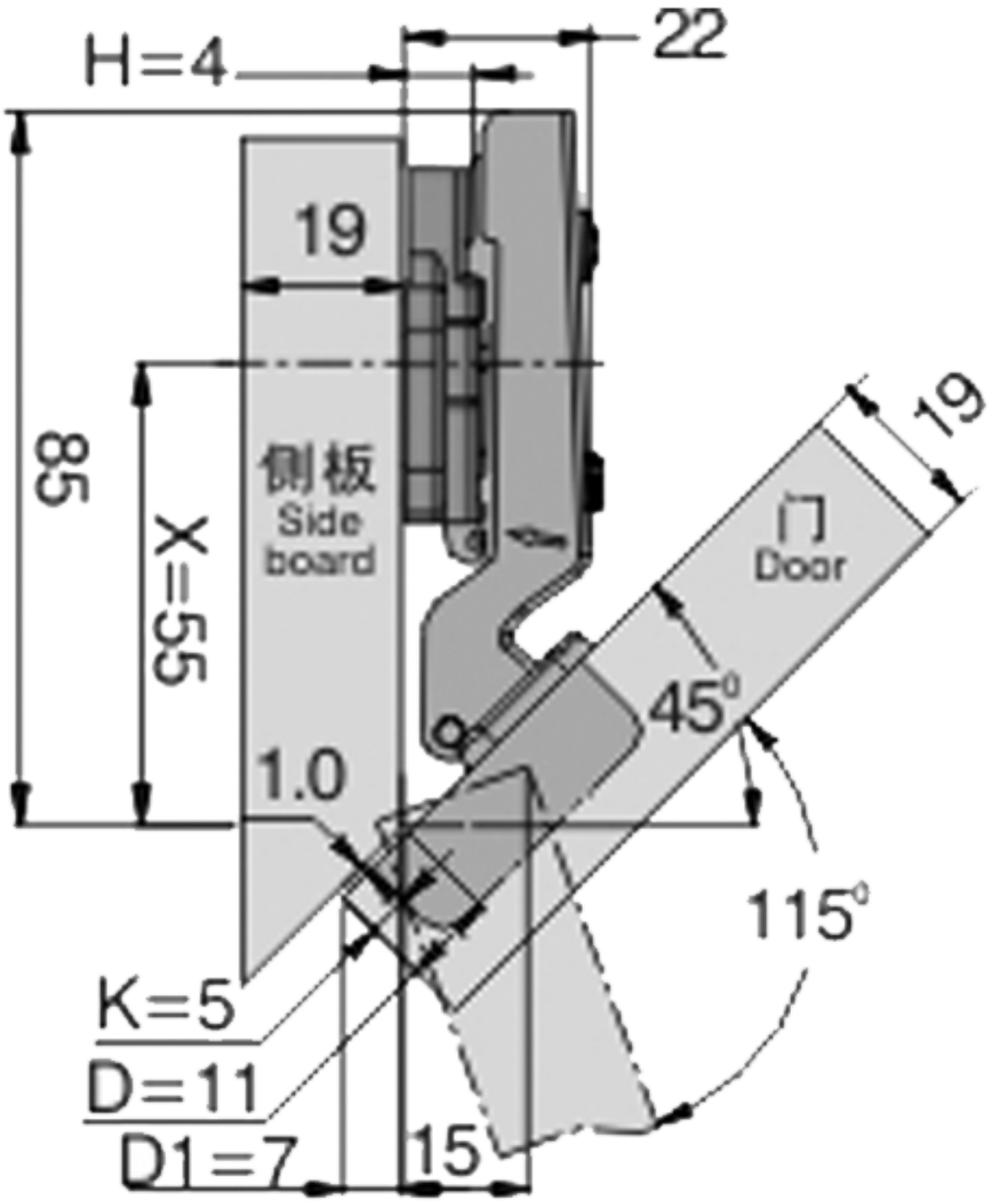

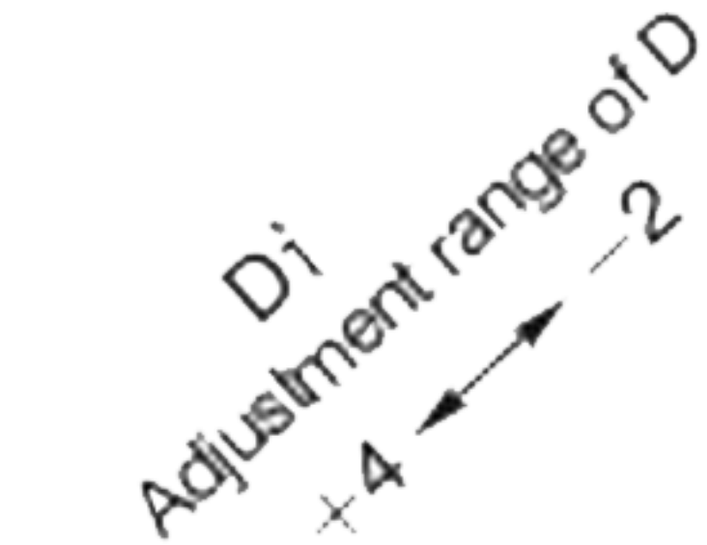

D1

Adjustment range of D1

+2 ⟷ −5