Εγχειρίδιο Χρήστη

Πτυσσόμενος Απορροφητήρας 60cm

ΜΟΝΤΕΛΟ:UA06-60A

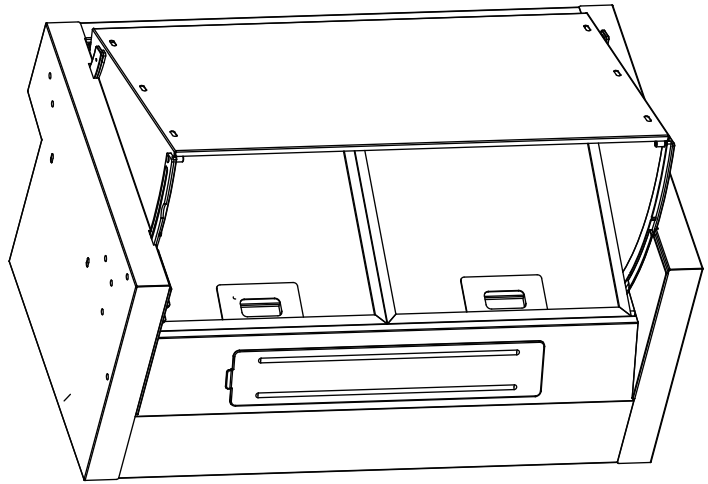

ΣΗΜΕΙΩΣΗ: Αυτό το εγχειρίδιο χρήστη περιέχει σημαντικές πληροφορίες, συμπεριλαμβανομένων σημείων ασφαλείας και εγκατάστασης, που θα σας επιτρέψουν να αξιοποιήσετε στο μέγιστο τη συσκευή σας. Παρακαλώ φυλάξτε το σε ασφαλές μέρος, ώστε να είναι εύκολα προσβάσιμο για μελλοντική αναφορά, είτε από εσάς είτε από οποιοδήποτε άτομο που δεν είναι εξοικειωμένο με τη λειτουργία της συσκευής.

IMPORTANT SAFETY INFORMATION



Η ασφάλειά σας είναι της υψίστης σημασίας για εμάς. Παρακαλούμε διασφαλίστε ότι διαβάζετε αυτό το εγχειρίδιο πριν από την προσπάθεια εγκατάστασης ή χρήσης της συσκευής. Εάν δεν είστε βέβαιοι για οποιαδήποτε από τις πληροφορίες που περιέχονται σε αυτό το εγχειρίδιο, παρακαλούμε επικοινωνήστε με το Τμήμα Εξυπηρέτησης Πελατών της Baumatic.

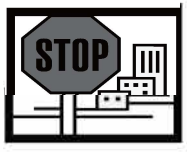

ΣΗΜΑΝΤΙΚΟ: ***Οποιαδήποτε εγκαταστατική εργασία πρέπει να εκτελείται από πιστοποιημένο ηλεκτρολόγο ή αρμόδιο τεχνικό.***

• Ο απορροφητήρας πρέπει να εγκαθίσταται σύμφωνα με τις οδηγίες εγκατάστασης και να τηρούνται όλες οι αναφερόμενες αποστάσεις.

• Κατά την εγκατάσταση του απορροφητήρα, διασφαλίστε ότι τηρούνται οι ακόλουθες συνιστώμενες αποστάσεις μεταξύ του υψηλότερου σημείου της επιφάνειας μαγειρέματος (συμπεριλαμβανομένων των εστιών) και του κάτω μέρους του απορροφητήρα:



- **Ηλεκτρικές εστίες:** **700 mm**
- **Εστίες αερίου:** **700 mm**
- **Εστίες κάρβουνου/πετρελαίου:** **800 mm**

ΣΗΜΑΝΤΙΚΟ: ***ΑΠΑΓΟΡΕΥΕΤΑΙ η εγκατάσταση του απορροφητήρα σε απόσταση ΜΙΚΡΟΤΕΡΗ των 700 mm πάνω από την εστία σας.***



- Μετά την εγκατάσταση τα ντουλάπια δεν πρέπει να προεξέχουν πάνω από την εστία.

- Να θυμάστε ότι, όταν βρίσκεται σε λειτουργία εξαγωγής, ο απορροφητήρας αφαιρεί αέρα από το δωμάτιό. Βεβαιωθείτε ότι τηρούνται τα κατάλληλα μέτρα εξαερισμού.

- ***Να σημειωθεί ότι ο απορροφητήρας αφαιρεί τις οσμές από την κουζίνα σας, όχι τον ατμό.***

- ***ΠΡΟΕΙΔΟΠΟΙΗΣΗ: Να διασφαλίζετε πάντα ότι ο απορροφητήρας έχει αποσυνδεθεί από την ηλεκτρική παροχή πριν από την εκτέλεση οποιασδήποτε εργασίας στον απορροφητήρα, συμπεριλαμβανομένου του καθαρισμού και της αντικατάστασης των λαμπτήρων.***



• Για να χρησιμοποιήσετε τη συσκευή σε λειτουργία εξαγωγής, είναι απαραίτητο να εγκαταστήσετε εξωτερικό αεραγωγό.

• Επιλέξτε μια θέση που είναι κατάλληλη για την τοποθεσία του απορροφητήρα και θα είναι προσβάσιμη μόλις ο απορροφητήρας εγκατασταθεί. Κάντε μια κυκλική οπή διαμέτρου 130 mm.

• Η έξοδος απαγωγής πρέπει να είναι κατάλληλη για τους ατμούς μαγειρέματος και να έχει διατομή τουλάχιστον 150 cm^2.

• Απενεργοποιήστε την εστία και στη συνέχεια περιμένετε να επαναφερθεί η συσκευή ασφαλείας (αυτόματου απενεργοποίησης).

• **ΣΗΜΑΝΤΙΚΟ**: Εάν έχετε εγκαταστήσει τον απορροφητήρα πολύ χαμηλά, υπάρχει ενδεχόμενο συχνής ενεργοποίησης της ασφάλειας. Η συχνή ενεργοποίηση της ασφάλειας μπορεί να προκαλέσει βλάβη στον απορροφητήρα.

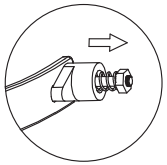

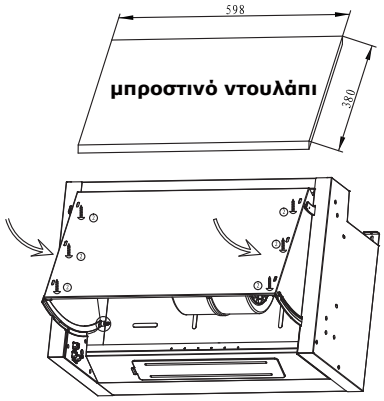

Συνδέστε την πλάκα εξαγωγής αέρα και τον σωλήνα εξαγωγής αέρα.

Σύνδεση με εξωτερικό αεραγωγό

Ανακυκλοφορία:

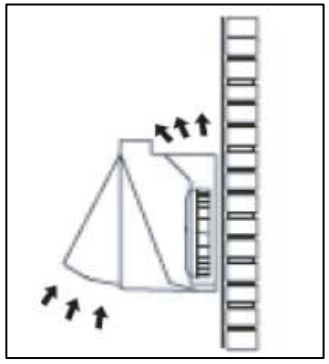

Εξαγωγή με αγωγό:

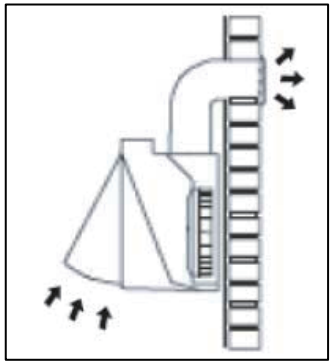

Ο ΚΑΤΑΣΚΕΥΑΣΤΗΣ ΑΠΟΠΟΙΕΙΤΑΙ ΚΑΘΕ ΕΥΘΥΝΗ ΣΕ ΠΕΡΙΠΤΩΣΗ ΜΗ ΤΗΡΗΣΗΣ ΤΩΝ ΠΑΡΕΧΟΜΕΝΩΝ ΟΔΗΓΙΩΝ ΣΧΕΤΙΚΑ ΜΕ ΤΗΝ ΕΓΚΑΤΑΣΤΑΣΗ, ΤΗ ΣΥΝΤΗΡΗΣΗ ΚΑΙ ΤΗ ΣΩΣΤΗ ΧΡΗΣΗ ΤΟΥ ΑΠΟΡΡΟΦΗΤΗΡΑ.

CE

Προδιαγραφές του απορροφητήρα σας

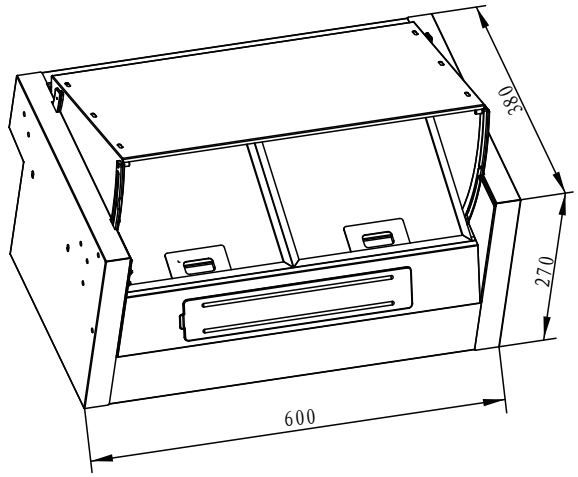

Διαστάσεις:

Ύψος: 380 mm
Πλάτος: 600 mm
Βάθος: 270 mm

Προδιαγραφές:

- 1/2 Ενσωματωμένοι αξονικοί κινητήρες
- Λειτουργία με συρόμενους διακόπτες
- Βαλβίδα αποτροπής επιστροφής αέρα
- 3 Ταχύτητες
- 1/2 Λαμπτήρες
- 2 φίλτρα λίπους από αλουμίνιο που μπορουν να πλυθουν
- Απόδοση εξαωγής: 360 m³ / h
- Απόδοση ανακυκλοφορίας: 280 m³ / h
- Επίπεδο θορύβου: 52 / 53 / 55 dB

Προαιρετικά αξεσουάρ:

1 ζεύγος φίλτρων άνθρακα R1 για λειτουργία ανακύκλωσης αέρα

Χρήση του απορροφητήρα

Πριν από την πρώτη χρήση



ΣΗΜΑΝΤΙΚΟ: ΑΥΤΗ Η ΔΙΑΔΙΚΑΣΙΑ <u>ΠΡΕΠΕΙ</u> ΝΑ ΑΚΟΛΟΥΘΗΘΕΙ ΠΡΙΝ ΑΠΟ ΤΗΝ ΠΡΩΤΗ ΧΡΗΣΗ ΤΟΥ ΑΠΟΡΡΟΦΗΤΗΡΑ.

Πρέπει να καθαρίσετε τη συσκευή χρησιμοποιώντας ένα καινούριο πανί με ζεστό σαπουνόνερο, πριν την πρώτη χρήση της συσκευής.
Στη συνέχεια, στεγνώστε την εντελώς χρησιμοποιώντας ένα απαλό πανί.

Για να χρησιμοποιήσετε τον απορροφητήρα σας

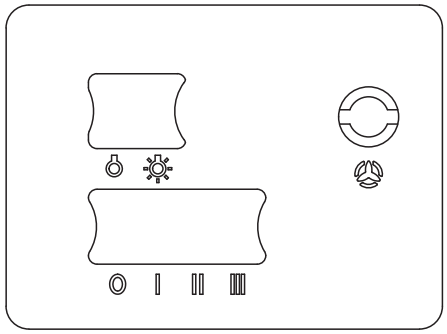

Υπάρχουν δύο συρόμενοι διακόπτες στον πίνακα ελέγχου, οι οποίοι εκτελούν ξεχωριστές λειτουργίες.

Συρόμενος διακόπτης φωτισμού ON/OFF

= Λάμπα σβηστή
= Λάμπα αναμμένη

Συρόμενος ρυθμιστής ταχύτητας

= Απενεργοποιημένο (Off)

= Χαμηλή ταχύτητα (Low speed)

= Μέση ταχύτητα (Medium speed)

= Υψηλή ταχύτητα (High speed)

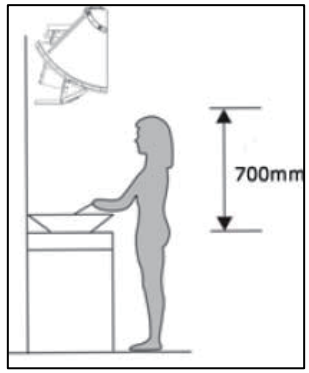

Θα πρέπει να τοποθετηθεί τουλάχιστον 700mm πάνω από την κουζίνα. Αυτή η απόσταση πρέπει να μετράται από το υψηλότερο σημείο της κουζίνας, συμπεριλαμβανομένων και των εστιών.

- Αφαιρέστε το φίλτρο λαδιού και τον περιστρεφόμενο δίσκο σύμφωνα με την παραπάνω ένδειξη.
- Καρφώστε τη βάση στήριξης στον τοίχο με τη βίδα 1.
- Τοποθετήστε τον απορροφητήρα πάνω στη βάση, ρυθμίστε τον σε κατάλληλη απόσταση από τον τοίχο και στερεώστε τον με τη βίδα 3 και το παξιμάδι 4.
- Ρυθμίστε το ύψος του απορροφητήρα με τη βίδα 5.
- Αφού οριστικοποιήσετε τη θέση, τοποθετήστε τις βίδες 2 (4 τεμάχια) από το εσωτερικό των πλαϊνών τοιχωμάτων προς τα δύο πλαϊνά ντουλάπια για να στερεώσετε τον απορροφητήρα.

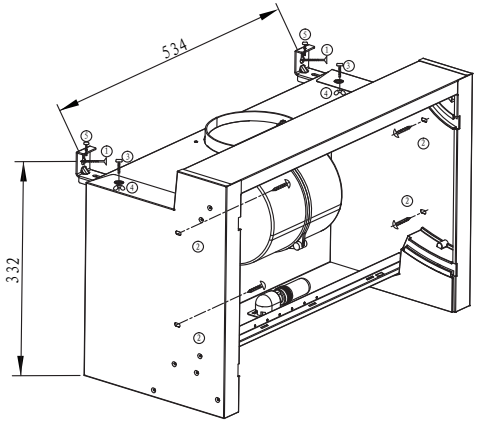

Αρ.	Προδιαγραφές	Σχέδιο	Ποσότητα
①	ST5*45		2
②	ST4.2*30		10
③	M5*16		2
④	M5(screw nut)		2
⑤	M4*20		2

- Τραβήξτε το πλαστικό κουμπί των δύο κάτω οδηγών προς τα πλάγια, όπως φαίνεται στο παρακάτω σχέδιο, και γλιστρήστε την περιστροφική πλάκα στους τέσσερις οδηγούς.
- Στερεώστε την περιστροφική πλάκα στο μπροστινό ντουλάπι με τις βίδες 2 (6 τεμ.).

Συνιστούμε η συσκευή να συνδεθεί από έναν εξειδικευμένο ηλεκτρολόγο, ο οποίος είναι μέλος του N.I.C.E.I.C. και συμμορφώνεται με τους κανονισμούς Ι.Ε.Ε. και τους τοπικούς κανονισμούς. Τα καλώδια στο καλώδιο τροφοδοσίας έχουν τα ακόλουθα χρώματα σύμφωνα με τον βρετανικό κώδικα:

Ηλεκτρική σύνδεση

Δείτε το παρακάτω ηλεκτρικό διάγραμμα

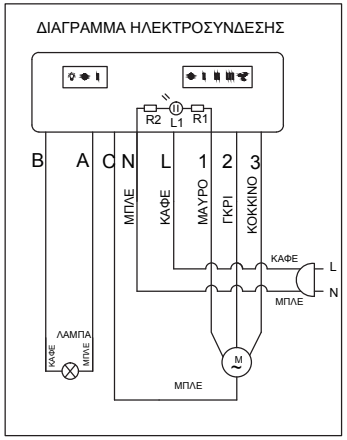

ΜΟΝΟΣ ΚΙΝΗΤΗΡΑΣ

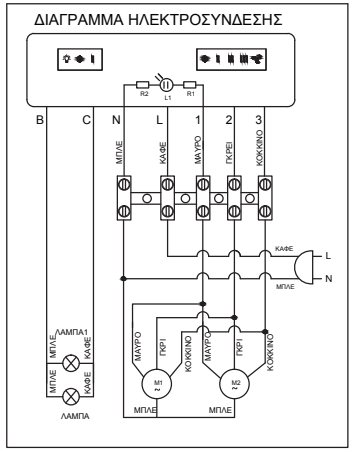

ΔΙΠΛΟΣ ΚΙΝΗΤΗΡΑΣ

Ο ΑΠΟΡΡΟΦΗΤΗΡΑΣ ΣΑΣ ΠΡΟΟΡΙΖΕΤΑΙ ΓΙΑ ΕΝΤΙΧΟΙΣΜΕΝΗ ΚΑΙ ΜΟΝΙΜΗ ΕΓΚΑΤΑΣΤΑΣΗ

Εγκατάσταση του απορροφητήρα σας



ΣΗΜΑΝΤΙΚΟ: ΘΑ ΠΡΕΠΕΙ ΝΑ ΑΠΟΦΑΣΙΣΕΤΕ ΠΡΙΝ ΑΠΟ ΤΗΝ ΕΓΚΑΤΑΣΤΑΣΗ ΤΟΥ ΑΠΟΡΡΟΦΗΤΗΡΑ ΣΑΣ ΕΑΝ ΘΑ ΤΟΝ ΧΡΗΣΙΜΟΠΟΙΗΣΕΤΕ ΣΕ ΛΕΙΤΟΥΡΓΙΑ ΕΞΑΓΩΓΗΣ Ή ΑΝΑΚΥΚΛΟΦΟΡΙΑΣ.

- Συνιστούμε η εγκατάσταση του απορροφητήρα να γίνεται από τουλάχιστον δύο άτομα.
- Ο απορροφητήρας σας πρέπει να στερεώνεται αποκλειστικά σε τοίχο και να είναι ασφαλισμένος μεταξύ δύο ντουλαπιών.

- Ο απορροφητήρας μπορεί να λειτουργήσει αφήνοντας τον συρόμενο διακόπτη ταχύτητας στην επιλογή Ⅰ, Ⅱ ή Ⅲ και κλείνοντας την πόρτα του απορροφητήρα. Αυτό θα απενεργοποιήσει αυτόματα τον κινητήρα.

- Όταν η πόρτα του απορροφητήρα ανοίξει ξανά, ο κινητήρας θα συνεχίσει στην τελευταία ρύθμιση ταχύτητας. Το ίδιο ισχύει και για τον συρόμενο διακόπτη φωτισμού.

Απενεργοποίηση του απορροφητήρα

Μπορείτε να απενεργοποιήσετε τον απορροφητήρα με δύο τρόπους.

• Ο απορροφητήρας μπορεί να απενεργοποιηθεί ρυθμίζοντας τον έλεγχο ταχύτητας του κινητήρα στο 0.
• Μπορείτε να κλείσετε την πόρτα του απορροφητήρα για να τον απενεργοποιήσετε, ωστόσο η ταχύτητα του κινητήρα θα παραμείνει η ίδια την επόμενη φορά που θα σηκώσετε το κάλυμμα.



ΣΗΜΑΝΤΙΚΟ: ΙΔΑΝΙΚΑ, ΘΑ ΠΡΕΠΕΙ ΝΑ ΕΝΕΡΓΟΠΟΙΕΙΤΕ ΤΟΝ ΑΠΟΡΡΟΦΗΤΗΡΑ ΔΕΚΑ ΛΕΠΤΑ ΠΡΙΝ ΑΡΧΙΣΕΤΕ ΝΑ ΜΑΓΕΙΡΕΥΕΤΕ, Ή ΤΟΥΛΑΧΙΣΤΟΝ ΜΟΛΙΣ ΑΡΧΙΣΕΤΕ. ΕΠΙΣΗΣ, ΘΑ ΠΡΕΠΕΙ ΝΑ ΑΦΗΝΕΤΕ ΤΟΝ ΑΠΟΡΡΟΦΗΤΗΡΑ ΝΑ ΛΕΙΤΟΥΡΓΕΙ ΓΙΑ ΔΕΚΑ ΛΕΠΤΑ ΜΕΤΑ ΤΟ ΤΕΛΟΣ ΤΟΥ ΜΑΓΕΙΡΕΜΑΤΟΣ.

Καθαρισμός του απορροφητήρα σας

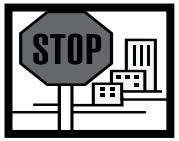

ΣΗΜΑΝΤΙΚΟ: ΠΡΙΝ ΑΠΟ ΤΟΝ ΚΑΘΑΡΙΣΜΟ, ΒΕΒΑΙΩΘΕΙΤΕ ΟΤΙ ΕΧΕΤΕ ΑΠΟΣΥΝΔΕΣΕΙ ΤΟΝ ΑΠΟΡΡΟΦΗΤΗΡΑ ΜΕΣΩ ΤΟΥ ΟΛΟΠΟΛΙΚΟΥ (OMNI-POLAR) ΔΙΑΚΟΠΤΗ ΣΤΟΝ ΤΟΙΧΟ ΑΠΟ ΟΠΟΥ ΠΕΡΝΑΕΙ ΤΟ ΚΑΛΩΔΙΟ ΤΡΟΦΟΔΟΣΙΑΣ.

Συντήρηση

Αφαίρεση και καθαρισμός του φίλτρου λίπους

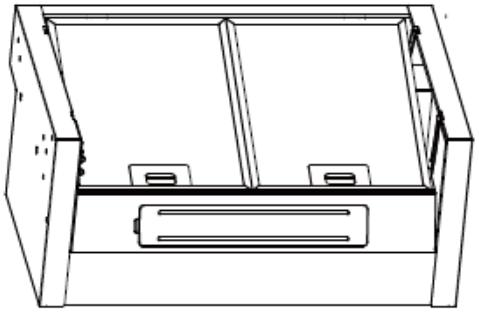

- Σπρώξτε προς τα πάνω το κλιπ στη βάση του φίλτρου από την ανοιχτή πλευρά.
- Στη συνέχεια, αφαιρέστε το φίλτρο από τον απορροφητήρα, όπως φαίνεται στο παραπάνω σχέδιο.
- Βεβαιωθείτε ότι το φίλτρο έχει ξεκλειδώσει από τον απορροφητήρα, όπως φαίνεται στο παραπάνω διάγραμμα, πριν το τραβήξετε για να το αφαιρέσετε.
- Αφήστε το φίλτρο λίπους να μουλιάσει σε ζεστό νερό και απορρυπαντικό πιάτων για περίπου 2 - 3 λεπτά.
- Καθαρίστε το φίλτρο με ένα απαλό πινέλο, αλλά μην τρίβετε πολύ δυνατά για να μην το καταστρέψετε.
- **ΣΗΜΑΝΤΙΚΟ: Αφήστε το φίλτρο λίπους να στεγνώσει εντελώς πριν το επανατοποθετήσετε στον απορροφητήρα.**

Τοποθέτηση του φίλτρου άνθρακα (εάν υπάρχει)

Εάν η συσκευή πρόκειται να χρησιμοποιηθεί σε λειτουργία ανακυκλοφορίας, τότε είναι απαραίτητο να τοποθετηθεί ένα φίλτρο άνθρακα. Αυτό θα βοηθήσει στην απορρόφηση δυσάρεστων οσμών που προκαλούνται από το μαγείρεμα.



ΣΗΜΑΝΤΙΚΟ: ΠΡΙΝ ΠΡΟΣΠΑΘΗΣΕΤΕ ΝΑ ΤΟΠΟΘΕΤΗΣΕΤΕ Ή ΝΑ ΑΦΑΙΡΕΣΕΤΕ ΤΑ ΦΙΛΤΡΑ ΑΝΘΡΑΚΑ, ΠΡΕΠΕΙ ΝΑ ΒΕΒΑΙΩΘΕΙΤΕ ΟΤΙ ΕΧΕΤΕ ΑΠΟΣΥΝΔΕΣΕΙ ΤΟΝ ΑΠΟΡΡΟΦΗΤΗΡΑ ΑΠΟ ΤΟΝ ΗΛΕΚΤΡΙΚΟ ΣΑΣ ΠΑΡΟΧΟ.

- Η παραπάνω διαδικασία αφαίρεσης του φίλτρου λίπους θα σας επιτρέψει να αποκτήσετε πρόσβαση στον κινητήρα, όπου πρέπει να τοποθετηθεί το φίλτρο άνθρακα.
- Κρεμάστε το φίλτρο άνθρακα στον κινητήρα.

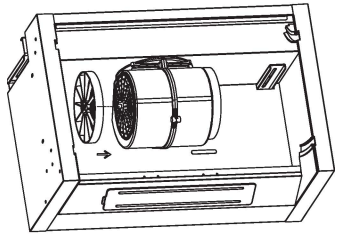

ΜΟΝΟΣ ΚΙΝΗΤΗΡΑΣ

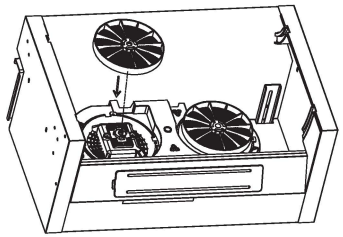

ΔΙΠΛΟΣ ΚΙΝΗΤΗΡΑΣ

- Γυρίστε το φίλτρο άνθρακα δεξιόστροφα, μέχρι να νιώσετε ότι κουμπώνει στη θέση του.

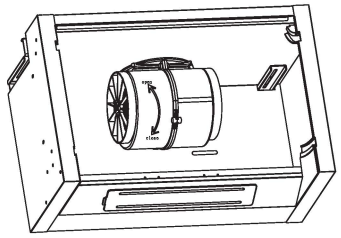

ΜΟΝΟΣ ΚΙΝΗΤΗΡΑΣ

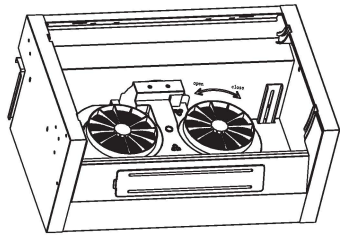

ΔΙΠΛΟΣ ΚΙΝΗΤΗΡΑΣ

- Τοποθετήστε ξανά το φίλτρο λίπους, βεβαιωθείτε ότι κουμπώνει σωστά στον απορροφητήρα.
- Τα φίλτρα άνθρακα θα πρέπει να αντικαθίστανται κάθε τρεις μήνες, ή εάν εμφανίσουν σημάδια βλάβης. Για να αφαιρέσετε το φίλτρο άνθρακα, γυρίστε το αριστερόστροφα για να ξεκλειδώσει από τον κινητήρα.

Εγκατάσταση

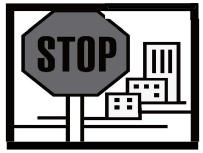

ΣΗΜΑΝΤΙΚΟ: Πριν την εγκατάσταση και τη χρήση, διαβάστε όλες τις οδηγίες και βεβαιωθείτε ότι η τάση (V) και η συχνότητα (Hz) που αναγράφονται στην πινακίδα χαρακτηριστικών είναι ακριβώς ίδιες με την τάση και τη συχνότητα του σπιτιού σας. Η πινακίδα χαρακτηριστικών βρίσκεται πίσω από το φίλτρο λίπους.

Ο κατασκευαστής αποποιείται κάθε ευθύνης σε περίπτωση που ο εγκαταστάτης δεν τηρήσει όλους τους ισχύοντες κανονισμούς πρόληψης ατυχημάτων, οι οποίοι είναι απαραίτητοι για την κανονική χρήση και τη λειτουργία του ηλεκτρικού συστήματος.