Mod. 200
Pernio muelle

Dobradiça mola
Spring hinge
Paumelle ressort

www.amig.es

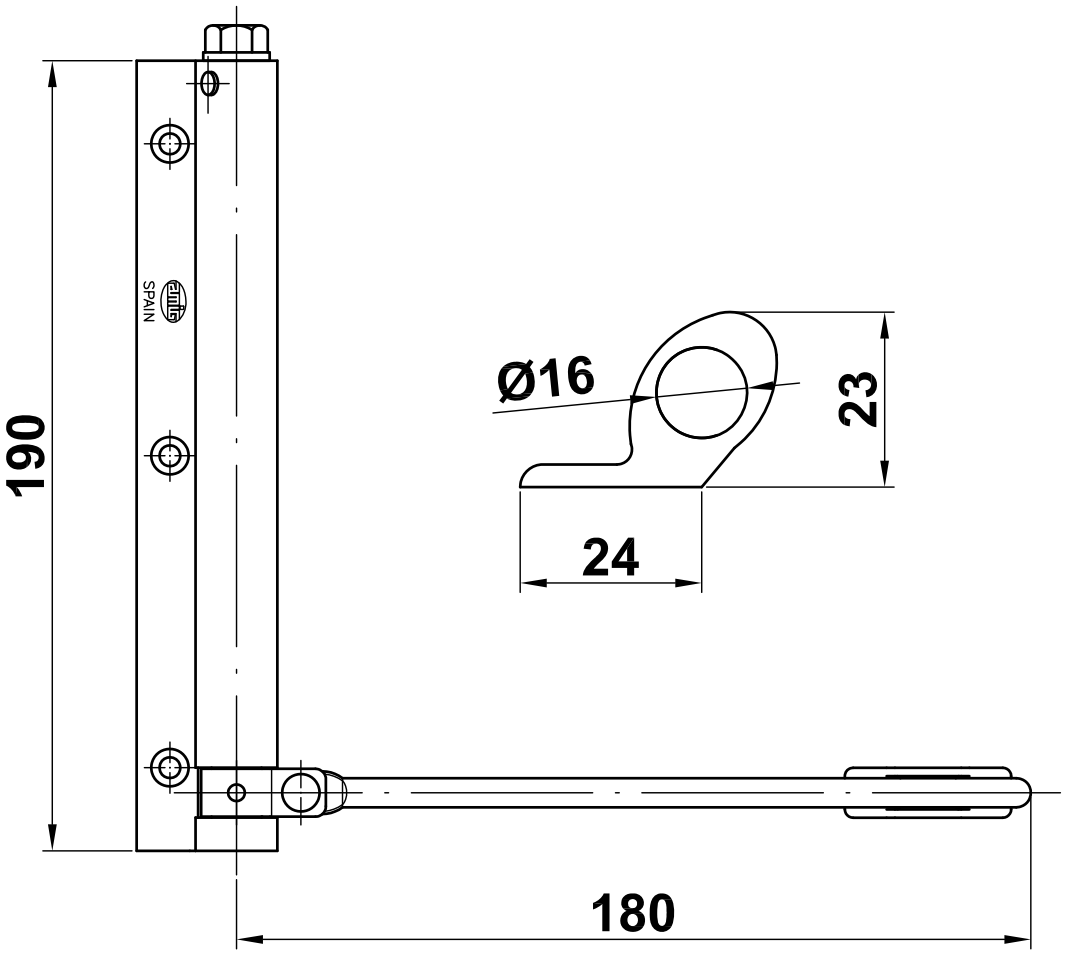

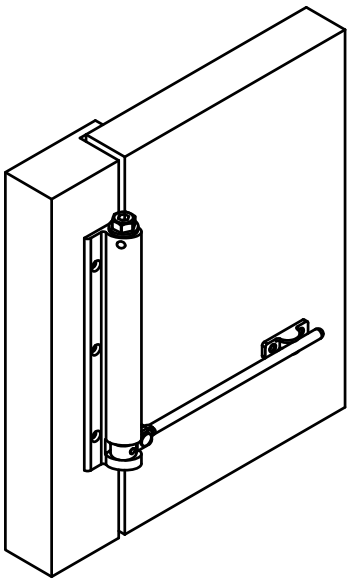

Amilibia y de la iglesia S.A
Poligono Industrial Zubieta s/n
48340 Amorebieta (Bizkaia) Spain