EN - Fitting diagram
Loading capacity: 60 kg
A - Frame | B – Shutter
SP – Shutter thickness
! - Clean with a soft cloth only. Do not use abrasive or acid products.

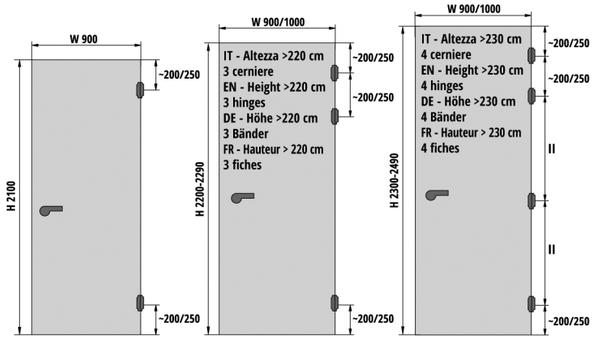

IT - Per maggiori informazioni sul numero di cerniere da utilizzare **in base al peso ed alla dimensione della porta** si prega di consultare le tabelle di portata disponibili sul sito www.otlav.it.

DE - Für mehr Informationen zur Anzahl der je nach **Türgewicht und –maßen** zu verwendenden Türbänder konsultieren Sie bitte die entsprechenden Tabellen auf unserer Webseite www.otlav.it.

EN - For more information on the number of hinges to be used according **to the weight and dimension of the door,** please see the loading charts available on the website www.otlav.it.

FR - Pour plus d'informations sur le nombre de fiches à utiliser **en fonction du poids et des dimensions de la porte**, veuillez consulter le tableau des charges que vous trouvez sur notre site.

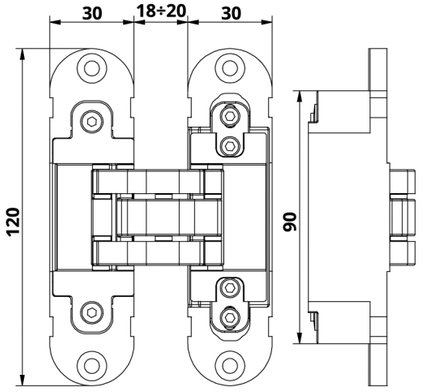

SP	F	G
36	3	3
37	3,5	3,5
38	4	4
39	4,5	4,5
40	5	5
41	5,5	5,5
42	6	6
43	6,5	6,5
44	7	7

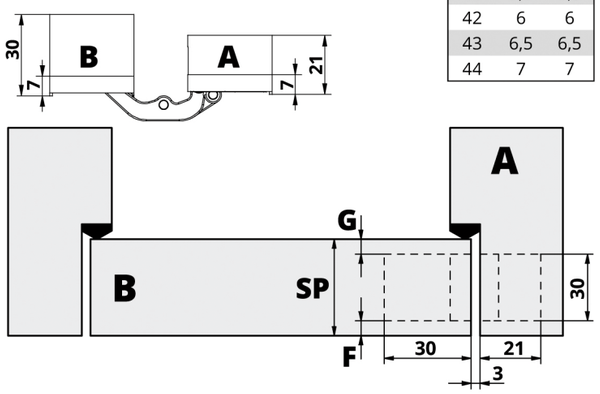

IT - Fresatura lato anta
EN - Milling on the shutter
DE - Ausfräsung Tür-Seite
FR -Fraisage côté ouvrant

Fresatura lato telaio
Milling on the frame
Ausfräsung Rahmen-Seite
Fraisage côté dormant

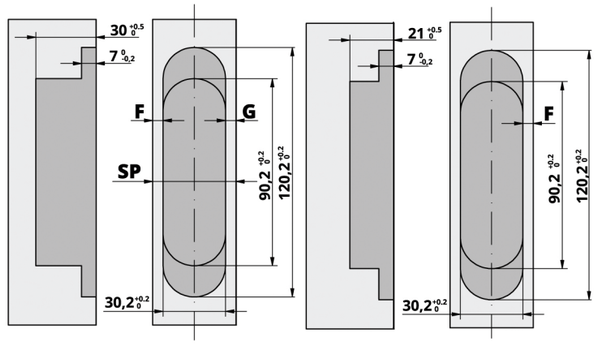

IT - MONTAGGIO | EN - FITTING
DE - MONTAGE | FR - MONTAGE

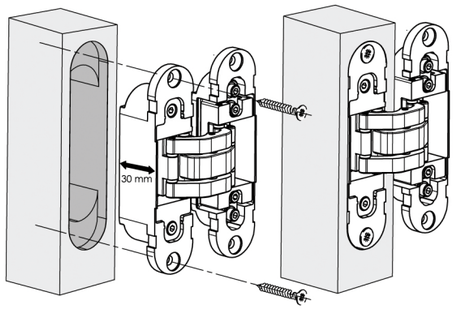

IT - Inserire la parte delle cerniere marchiata **"door"** (profondità 30 mm) nelle fresate dell'anta avendo cura di scegliere il corretto verso di apertura, fissare quindi le cerniere avvitando le appropriate viti da legno.
EN - *Insert the part of the hinge marked as* **"door"** *(depth 30 mm) in the milling of the shutter, paying attention to place it in the correct opening direction, then fix the hinge by screwing the suitable wood screws.*
DE - Das Band-Teil mit der Aufschrift „door" (tiefe 30 mm) in die Türfräsung einsetzten, wobei die korrekte Öffnungsrichtung beachtet werden muss. Es folgt die Befestigung der Bänder durch das Einschrauben der geeigneten Holzschrauben.
FR - *Placer la partie des fiches marquée "door" (profondeur 30 mm) dans les fraisages de l'ouvrant en prenant soin de choisir le bon sens d'ouverture ; fixer ensuite les fiches avec des vis à bois appropriées.*

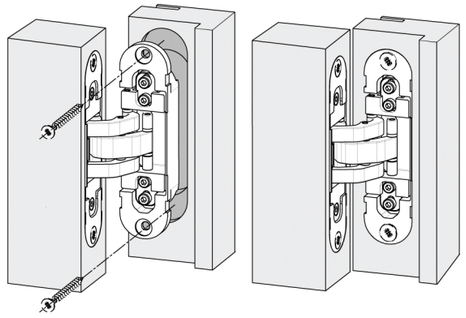

IT - Montare l'anta sullo stipite inserendo la parte telaio delle cerniere (profondità 21 mm) nelle apposite fresate, fissare quindi le cerniere avvitando le appropriate viti da legno.
EN - *Set the shutter on the frame by inserting the frame part of the hinge (depth 21 mm) in the proper milling, then fix the hinge by screwing the suitable wood screws.*
DE - Die Tür auf den Rahmen stellen, indem das Band-Rahmenteil (tiefe 21 mm) in die bestimmte Fräsungen eingesetzt wird. Danach folgt die Befestigung der Bänder durch das Einschrauben der geeigneten Holzschrauben.
FR - *Monter l'ouvrant sur le dormant en introduisant le boitier des fiches destinées au cadre (profondeur 21 mm) dans les fraisages prévus à cet effet , fixer ensuite les fiches avec des vis à bois appropriées.*

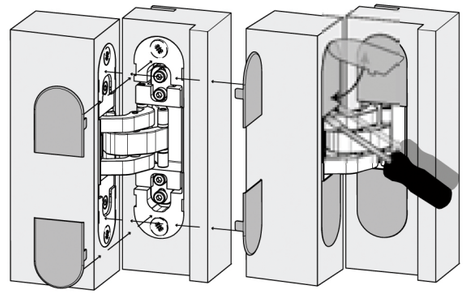

IT - Applicare i cappucci.
Attenzione: I cappucci vanno rimossi con cura, è possibile agevolare l'operazione facendo delicatamente leva con un cacciavite piano inserito nella parte esterna della base del cappuccio stesso.
EN - *Insert the caps.*
Attention: *Caps have to be removed with care, it is possible to make the operation easier by inserting a flat screwdriver underneath the external side of the cap-base and gently prizing on the hinge.*
DE - Anwendung der Abdeckkappen.
Achtung: Die Kappen müssen vorsichtig entfernt werden. Dieser Vorgang kann durch das Ansetzten von einem flachen Schraubendreher, mit sanften Druck am äußeren Kappenrand, erreicht werden.
FR - *Appliquer les caches.*
Attention: *Les caches doivent être enlevés avec précaution à l'aide d'un tournevis plat que l'on enfilera à la base extérieure du cache et en appliquant une légère pression.*

IT- REGOLAZIONI | EN - ADJUSTMENTS
DE - VERSTELLUNGEN | FR- RÉGLAGES

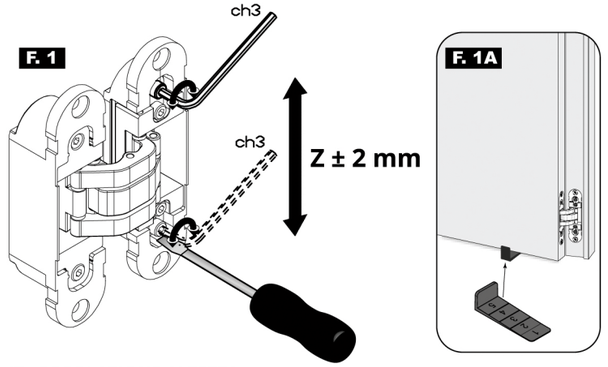

IT - REGOLAZIONE ALTEZZA
Allentare le due viti indicate nella figura 1 poste sulla parte cerniera inserita nel telaio utilizzando una chiave esagonale da 3 mm, sollevare quindi l'anta nella posizione opportuna, l'operazione può essere agevolata inserendo la punta di un cacciavite piatto nella sede della cerniera oppure utilizzando il cuneo Otlav a 5 spessori (figura 1A), richiudere quindi tutte le viti **(!utilizzando una forza di 5-6 Nm!)** partendo dalla cerniera ove si è eventualmente utilizzato il cacciavite.
EN - HEIGHT ADJUSTMENT
Loosen the two screws indicated in fig. 1 on the part of the hinge fixed on the frame using a 3 mm hexagonal wrench. Then, lift the door to the proper position. The operation can be made easier by inserting the point of a flat screwdriver in the housing of the hinge or by using an Otlav wedge with 5 spacers (fig. 1A); eventually fasten all the screws starting from the hinge where the screwdriver has in case been used.
DE - HÖHEN VERSTELLUNG
Die beiden Schrauben von Bild 1, welche im Rahmenteil montiert sind, mit einem 3 mm Sechskantschlüssel lockern. Die Tür in die gewünschte Position bringen, dieser Vorgang kann durch das Einsetzten von einem flachen Schraubendreher im Band-Gehäuse erleichtert werden. Eine Benutzung des OTLAV Klotzes in 5 Stärken ist ebenfalls möglich (Bild 1A). Dann alle Schrauben wieder fest anziehen, wobei man an dem Band bei welchem man den Schraubendreher benutzt hat, beginnt. **Die Schrauben mit einer Kraft von 5-6 Nm festziehen.**
FR - RÉGLAGE HAUTEUR
A l'aide d'une clé hexagonale de 3 mm, desserrer les deux vis de la fiche du dormant indiquées sur la figure 1 et soulever l'ouvrant selon le besoin; l'opération est facilitée en introduisant la pointe d'un tournevis plat dans le boitier de la fiche ou bien en utilisant la cale Otlav dotée de 5 épaisseurs (figure 1A). Bien revisser ensuite toutes les vis ***(!en utilisant une force de 5-6 Nm!)*** *en commençant par la fiche sur laquelle on aura éventuellement utilisé le tournevis.*

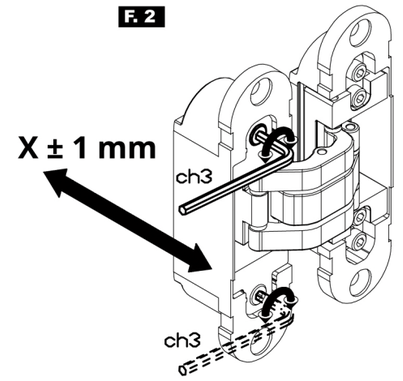

IT - REGOLAZIONE LATERALE.
La regolazione laterale viene eseguita sulla parte cerniera inserita nell'anta con una chiave esagonale da 3 mm agendo alternativamente sulle due viti indicate nella figura 2.
EN - SIDE ADJUSTMENT
The side adjustment is performed on the part of the hinge fixed on the shutter with a 3 mm hexagonal wrench by acting alternately on the two screws indicated in fig.2.
DE - SEITLICHE VERSTELLUNG
Die Seitliche Verstellung wird mit einem 3 mm Sechskantschlüssel am montierten Band durchgeführt, durch eine einfache Aktion an den zwei Verstell-Schrauben, wie im Bild 2 dargestellt.
FR - RÉGLAGE LATÉRAL.
Il se fait sur la partie de fiche montée sur l'ouvrant, en vissant tour à tour , avec une clé hexagonale de 3mm, les deux vis – voir figure 2-

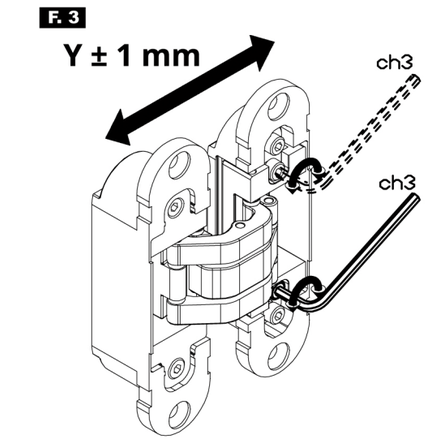

IT - REGOLAZIONE IN PROFONDITÁ
Allentare le due viti indicate nella figura 3 poste sulla parte cerniera inserita nel telaio utilizzando una chiave esagonale da 3 mm, regolare l'anta nella posizione desiderata, chiudere quindi le viti **(!utilizzando una forza di 5-6 Nm!).**
EN - DEPTH ADJUSTMENT
Loosen the two screws indicated in fig. 3 on the part of the hinge fixed on the frame using a 3 mm hexagonal wrench, adjust the shutter in the requested position, then fasten the screws ***(!using a 5-6 Nm strength!).***
DE - TIEFEN VERSTELLUNG
Die beiden Band-Schrauben von Bild 3, welche im Rahmenteil montiert sind, mit einem 3 mm Sechskantschlüssel lockern. Die Tür in die gewünschte Position bringen, Schrauben wieder fest anziehen. **Die Schrauben mit einer Kraft von 5-6 Nm festziehen.**
FR - RÉGLAGE EN PROFONDEUR
A l'aide d'une clé hexagonale de 3 mm, desserrer les deux vis de la fiche du dormant indiquées sur la figure 3 - Régler l'ouvrant dans la position souhaitée et resserrer les vis ***(!en utilisant une force de 5-6 Nm!).***